Een goede voorbereiding!

Voordat u een garagedeur gaat bestellen dient u een aantal maten te nemen.
Het is belangrijk dat u alle maten in mm invoert!

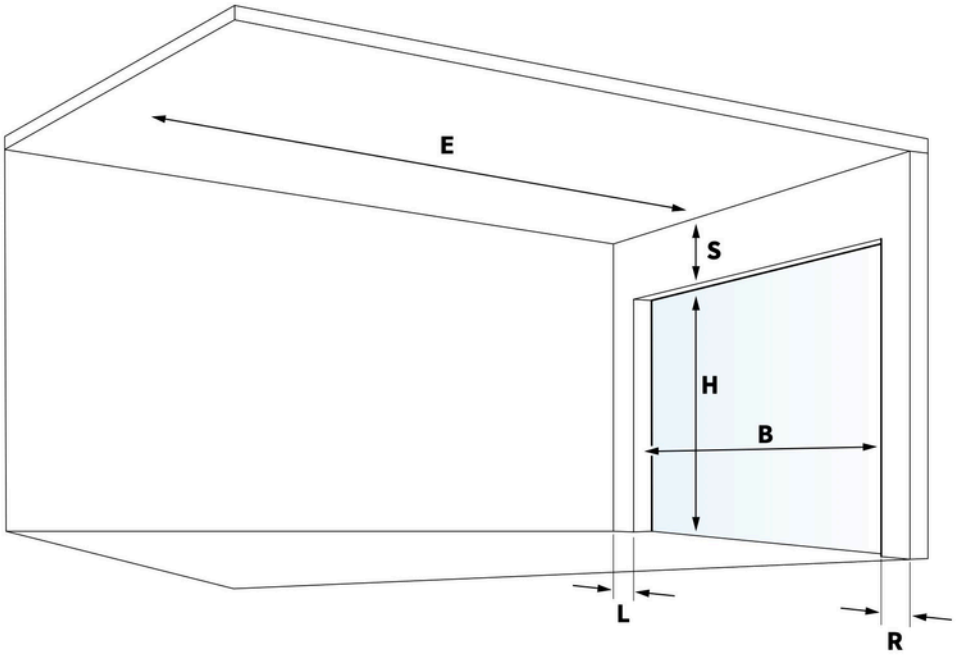

1. Breedte (B) De dagmaatbreedte (opgeven bij bestelling)

De breedte meet u tussen de muren van de opening.

B = mm

2. Hoogte (H) De dagmaathoogte (opgeven bij bestelling)

De hoogte meet u tussen de vloer en bovenkant van de opening.

H = mm

3. Zijruimte links (L) en rechts (R)

Om de garagedeur te kunnen plaatsen heeft u een minimale ruimte aan weerszijden van de opening nodig.
Minimale maat = 100 mm.

4. Vrije bovenruimte (S)

De vrije bovenruimte is de ruimte tussen de bovenkant van de opening en de onderkant van het plafond over de gehele garage.
Minimale maat = 100 mm.

5. Vrije inbouwdiepte (E)

De vrije inbouwdiepte is de ruimte die de deur nodig heeft om naar binnen te schuiven. De minimale ruimte = dagmaathoogte + 1200 mm.

TECHNISCHE TEKENING

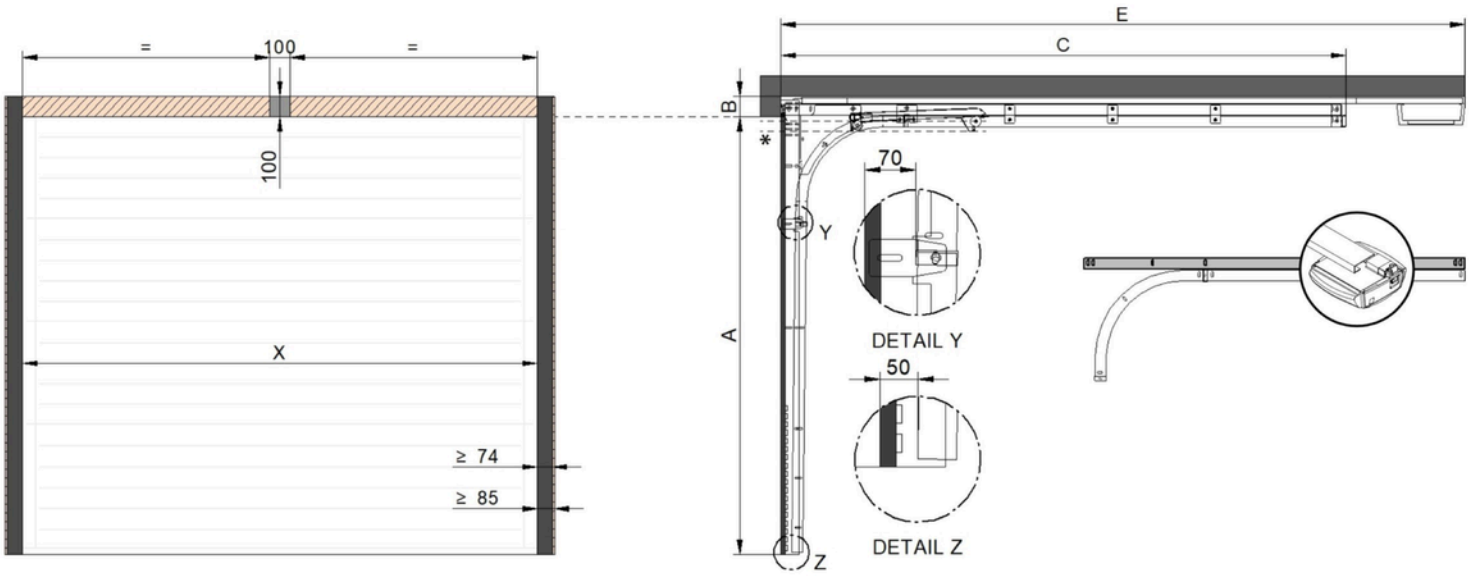

	Montageoppervlak
	Benodigde vrije ruimte
	Motorrail op latei

A	Dagmaathoogte	1875 - ≤ 3000mm
B	Vrije bovenruimte	≥ 100mm
C	Inbouwdiepte handbediend	
E	Inbouwdiepte motorbediend	
G	Gewicht deurblad	22 - ≤ 150kg
W	Deuroppervlak	≤ 12m²
X	Dagmaatbreedte	≤ 4000mm

C	E
2895 mm (A > 2000 - 2125 mm)	3325 mm
3020 mm (A > 2125 - 2250 mm)	3575 mm
3145 mm (A > 2250 - 2375 mm)	3575 mm
3270 mm (A > 2375 - 2500 mm)	4335 mm
3520 mm (A > 2500 - 2750 mm)	4335 mm
3770 mm (A > 2750 - 3000 mm)	4335 mm

C Minimaal	A + 525
E Minimaal	A + 1200
Paneeldikte	40 mm
Vrije zijruimte algemeen	85 mm
Rails onder dagmaat (A)	50 mm

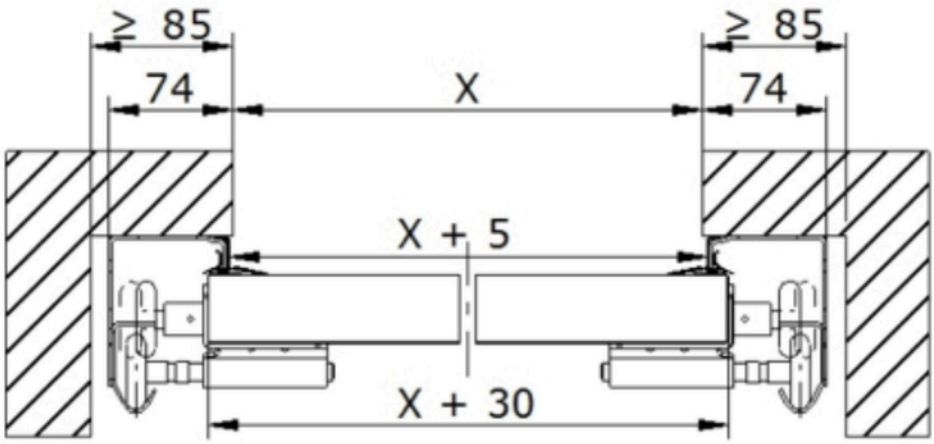

Extra aandachtspunten!

- Een sectionaal deur wordt van binnen tegen de opening geplaatst. De opening moet een vlak vormen met de weerszijden en bovenzijde. Indien de bovenzijde verspringt ten opzichte van de weerszijden, zal dit verschil opgevuld moeten worden alvorens u kunt monteren.

- De inbouwdiepte geldt voor de volledige breedte van de garagedeur. Er kan dus een lamp in de weg zitten!

Afwijkende maten

Staat de maat van uw garagedeur niet in de keuzemogelijkheden van de configurator, kies dan de dichtsbijzijnde maat.

Voorbeeld 1
U heeft een dagmaatbreedte van 2450 mm. De dichtstbijzijnde keuze is 2400 of 2500 mm.

Kiest u voor 2500 mm. dan zal de Rails links en rechts 25 mm. achter de wand staan.
Let op! u heeft dan links en rechts minimaal 125 mm. vrije ruimte nodig!

Kiest u 2400 mm. dan zal u de openingsbreedte van uw garage kunnen versmallen door links en rechts een balkje te plaatsen met een dikte van 25 mm.

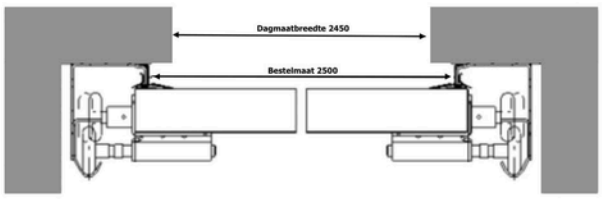

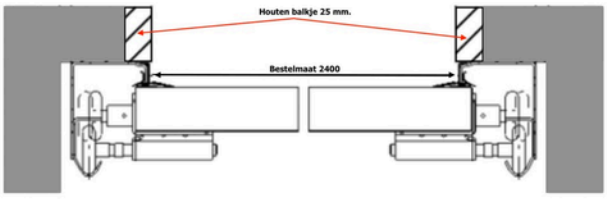

Voorbeeld 2
U heeft een dagmaathoogte van 2300 mm. De dichtstbijzijnde keuze is 2250 of 2375 mm.

Kiest u voor 2375 mm. dan zal de lateiafdichting hoger op de wand komen, u heeft dan minimaal 2375-2300 = 75 mm. extra vrije bovenruimte nodig. incl. de standaard vrije bovenruimte is dat 175 mm.

Kiest u 2250 mm. dan zal u de openingshoogte van uw garage kunnen verlagen een balkje te plaatsen met een dikte van 50 mm. (2300 - 2250 = 50 mm.)

U kunt natuurlijk altijd contact met ons opnemen voor advies, zorg wel dat u de maten reeds gemeten heeft.

